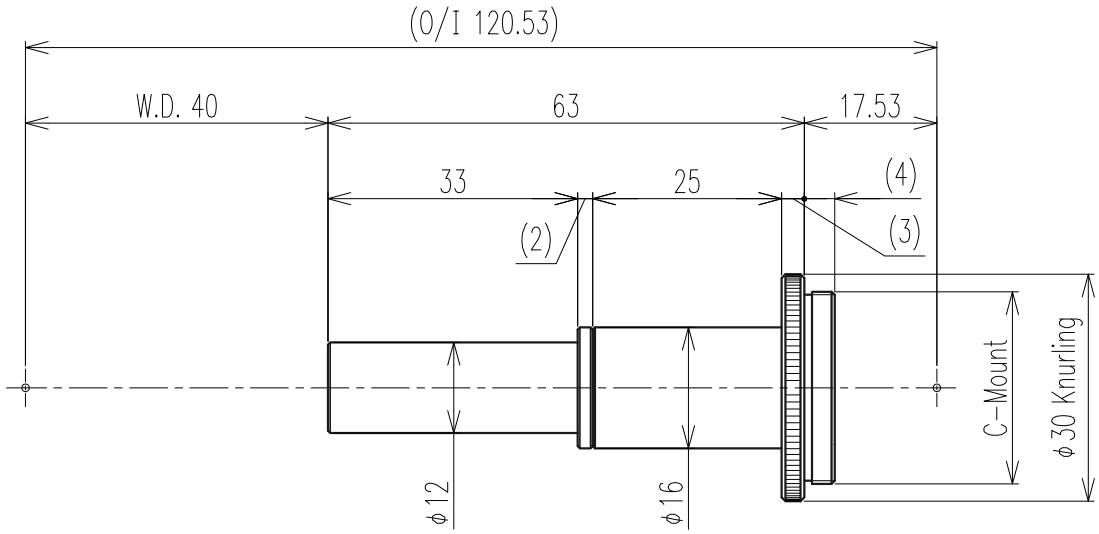

Optical Spec 光学仕様				Notice 特記	
Mag. 倍率	x4±0.12 (±3%)	Resolution 分解能	4.8 μm	Compatible Camera : ≦ ½"	CoC 許容錯乱円直径が40μmの時
W.D. 作動距離	40±1.20 mm	Optical Distortion 光学ディストーション	0.65 %	Calculation conditions	D.O.F.= 0.14 mm
Eff. F.No. 有効F値	28.6			Compatible pixel : 10 μm	
N.A. 開口数	0.070	TV Distortion テレビディストーション	0.21 %	Correspond λ : 550 nm	THIRD ANGLE PROJECTION 第三角法
D.O.F. 被写界深度	0.13 mm			Correct Iris Stop : φ mm	UNIT : mm

SCALE 尺度	DATE 日付	MODEL NAME 機種名
1 : 1	2015.09.01	TV−4EM

OPTART CORP.

REV. 20150326